成　績　表

遊佐町　平成29年7月9日

			優勝	準優勝	第三位	
少年男子団体の部			県選抜	山形南	酒田光陵	鶴岡工業
少年女子団体の部			県選抜	米沢中央	酒田光陵	山形南立商業
成年男子	先鋒の部	25歳以下	日向裕也	川井太誠	小笠原優太	田内雄大
	次鋒の部	25歳1日以上 35歳以下	鈴木啓大	渡部雄大	高橋健	工藤敬史
	中堅の部	35歳1日以上 45歳以下	川木一也	佐藤忠明	高橋克幸	佐藤和浩
	副将の部	45歳1日以上 55歳以下	川井正喜	中津治	羽角昌浩	土田悟
	大将の部	55歳1日以上	逸見良昭	落合陽一	吉泉直	
成年女子	先鋒の部	18歳1日以上 30歳以下	吉田亜里紗	丹野愛美	菅原万莉	大場千尋
	中堅の部	30歳1日以上 40歳以下	逸見利香	狩野明香		
	大将の部	40歳1日以上	田島美代	石井満貴	齋藤知郁	

優　勝

		平成24年7月1日 酒田市	平成25年7月7日 新庄市	平成26年7月6日 南陽市	平成27年7月5日 寒河江市	平成28年7月9日 鶴岡市
少年男子団体の部		県選抜	県選抜	県選抜	県選抜	県選抜
	先鋒の部	藪田　凌也	川井　太誠	今野　皓	今野　皓	今井　祐太
	次鋒の部	手塚　琢也	佐藤　大	齋藤　大吾	齋藤　大吾	桜井　海拓
	中堅の部	市川　聖也	上野　達哉	鎌田　聡史	渡部　大基	白崎　心路
	副将の部	佐藤　圭吾	伊藤　優	桜井　大地	鎌田　聡史	長谷川尚士
	大将の部	青山　舜	石田　卓也	川井　太誠	桜井　大地	小松　聖
	補員	加藤　啄也	清野　和也	川俣倫太郎	桜井　海拓	皆川　直樹
少年女子団体の部		県選抜	県選抜	県選抜	県選抜	県選抜
	先鋒の部	平松　萌花	結城　朱莉	山田佳也子	池田　唯	阿部　羽奏
	次鋒の部	菅野　咲	日向　優奈	山下　真未	阿部ちひろ	溝越　彩か
	中堅の部	大場　光	山木　知香	齋藤　桂子	菅原　万莉	丹野　愛美
	副将の部	立澤　優伊	齋藤　邑海	山下紗奈未	阿部　朱莉	松浦　絢
	大将の部	大場　明	図末　杏奈	佐藤　遼	斎藤眞紀子	森都　佳歩
	補員	鹿野　郁絵	水田　沙知	本間智夏津	佐藤　華子	中神田秀乃
成年男子	先鋒の部	阿部　康成	阿部　康成	今井　貴大	石田　卓也	石田　卓也
	次鋒の部	鈴木　啓大	鈴木　啓大	渡部　雄大	鈴木　啓大	渡部　雄大
	中堅の部	土田　悟	布施　雄之	川木　一也	川木　一也	土門　幸範
	副将の部	貝田　裕昭	中原　正史	中原　正史	大場　直秀	川井　正喜
	大将の部	高橋　和裕	宇治川金雄	柿崎　俊春	三條　貞夫	松井　寿夫
成年女子	先鋒の部	佐久間陽子	佐久間陽子	佐久間陽子	大場　光	大場　光
	中堅の部	堀米　智絵	東海林貴和子	逸見　利香	東海林貴和子	大場　明
	大将の部	鈴木　陽子	石井　満貴	鈴木　陽子	久松　由華	齋藤　知郁
国体開催地		（東京都）	（岐阜県関市）	（長崎県五島市）	（和歌山県勝浦町）	（岩手県二戸市）

2017年 7月 9日 15時42分　遊佐町立図書館　NO. 1498　P. 9/9

(1)少年男子の部

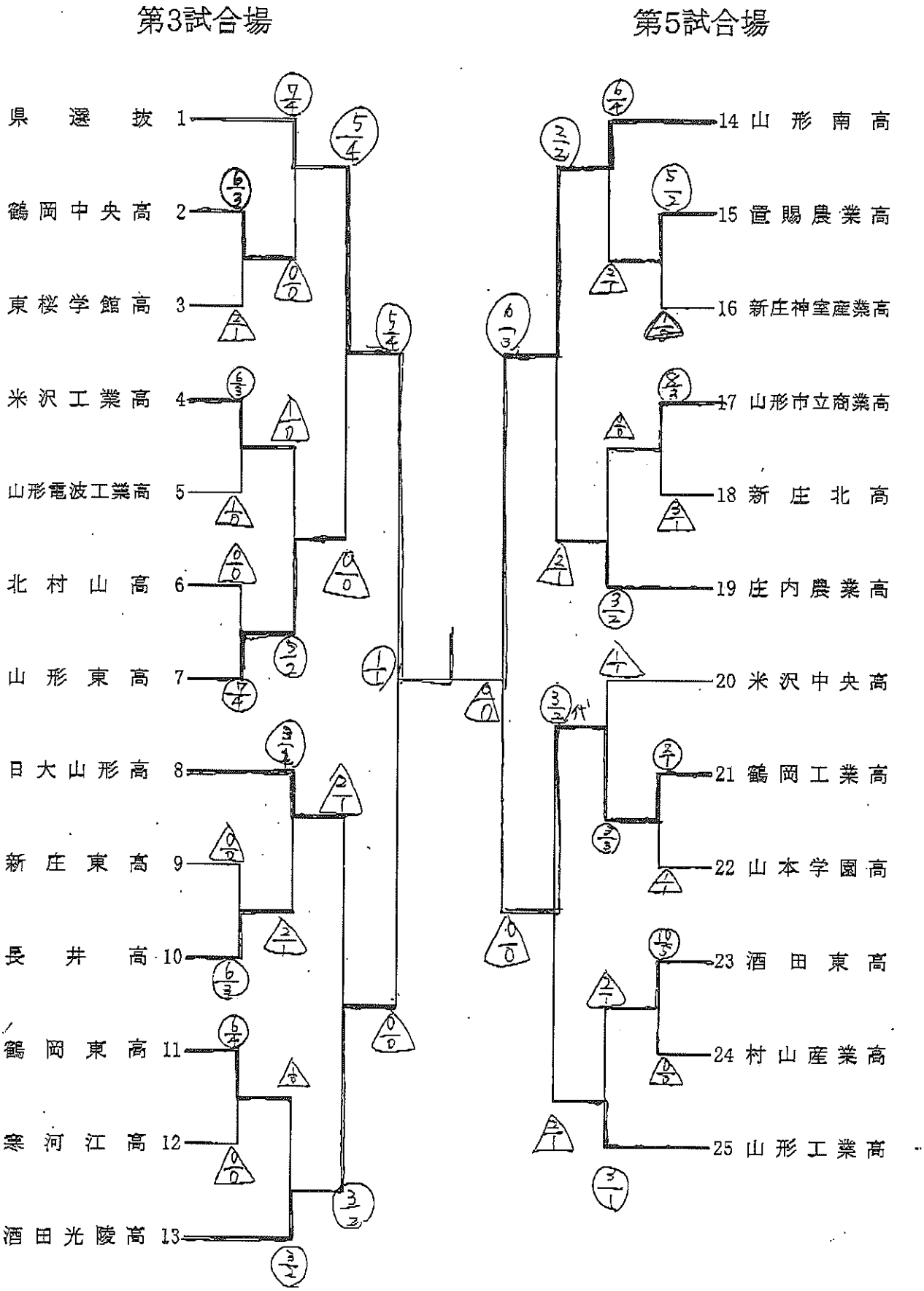

NO. 1498 P. 2/9

(2)少年女子の部

第4試合場

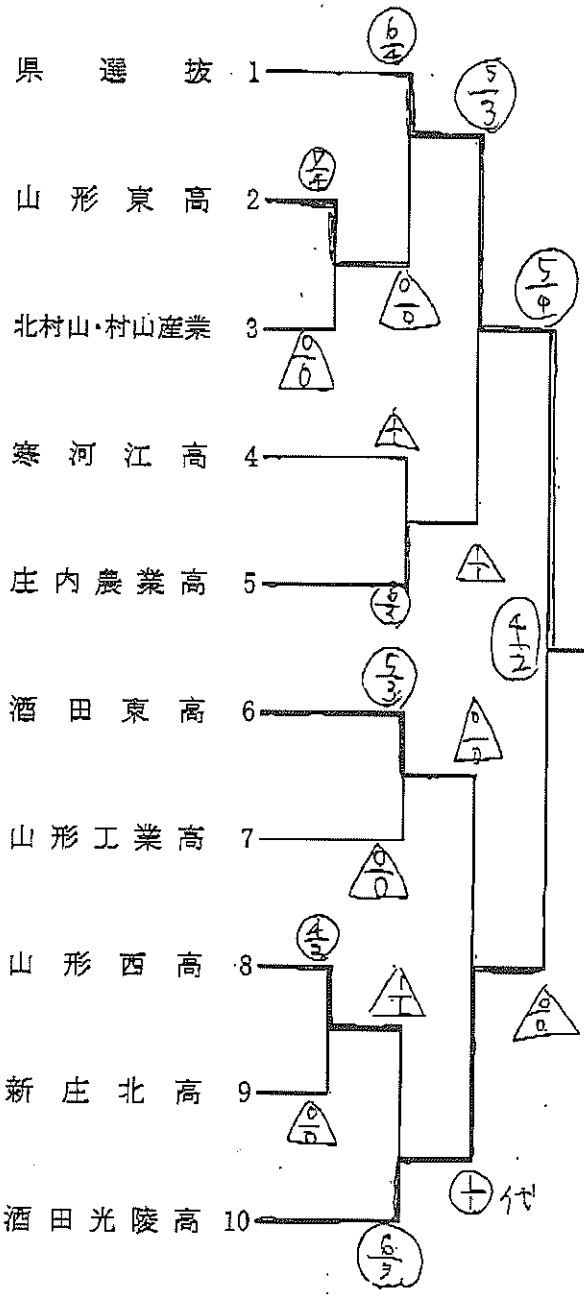

第6試合場

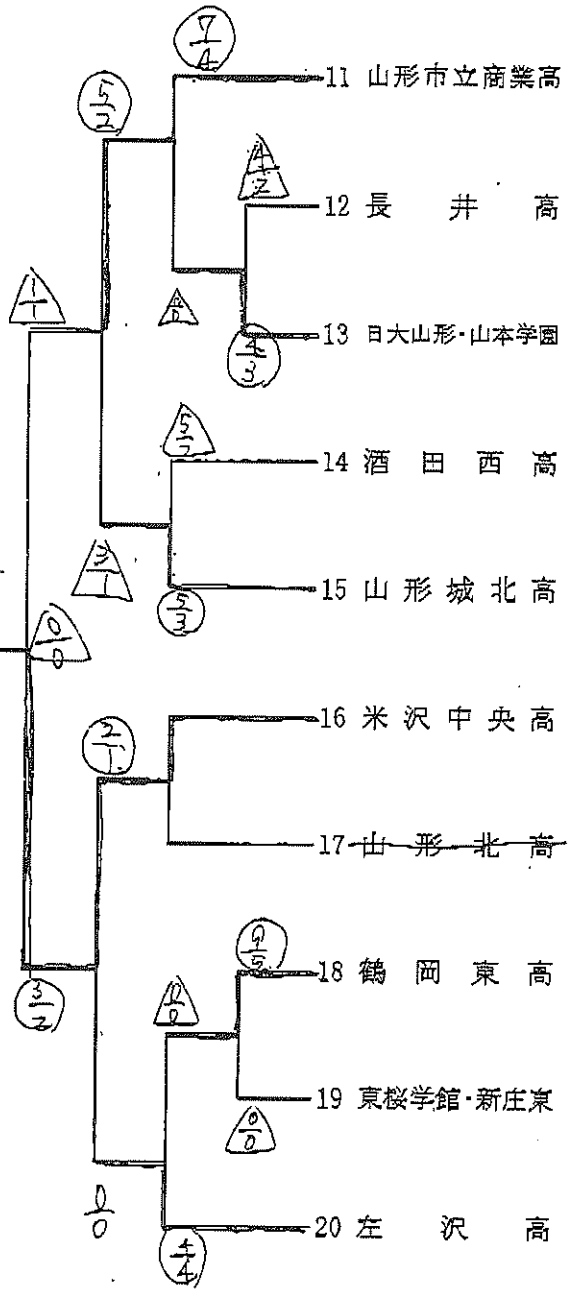

2017年 7月 9日 15時42分　　遊佐町体育館　　NO. 1498　P. 3/9

(3)成年男子　先鋒の部(25歳未満)

第1試合場 (試合順序 3)

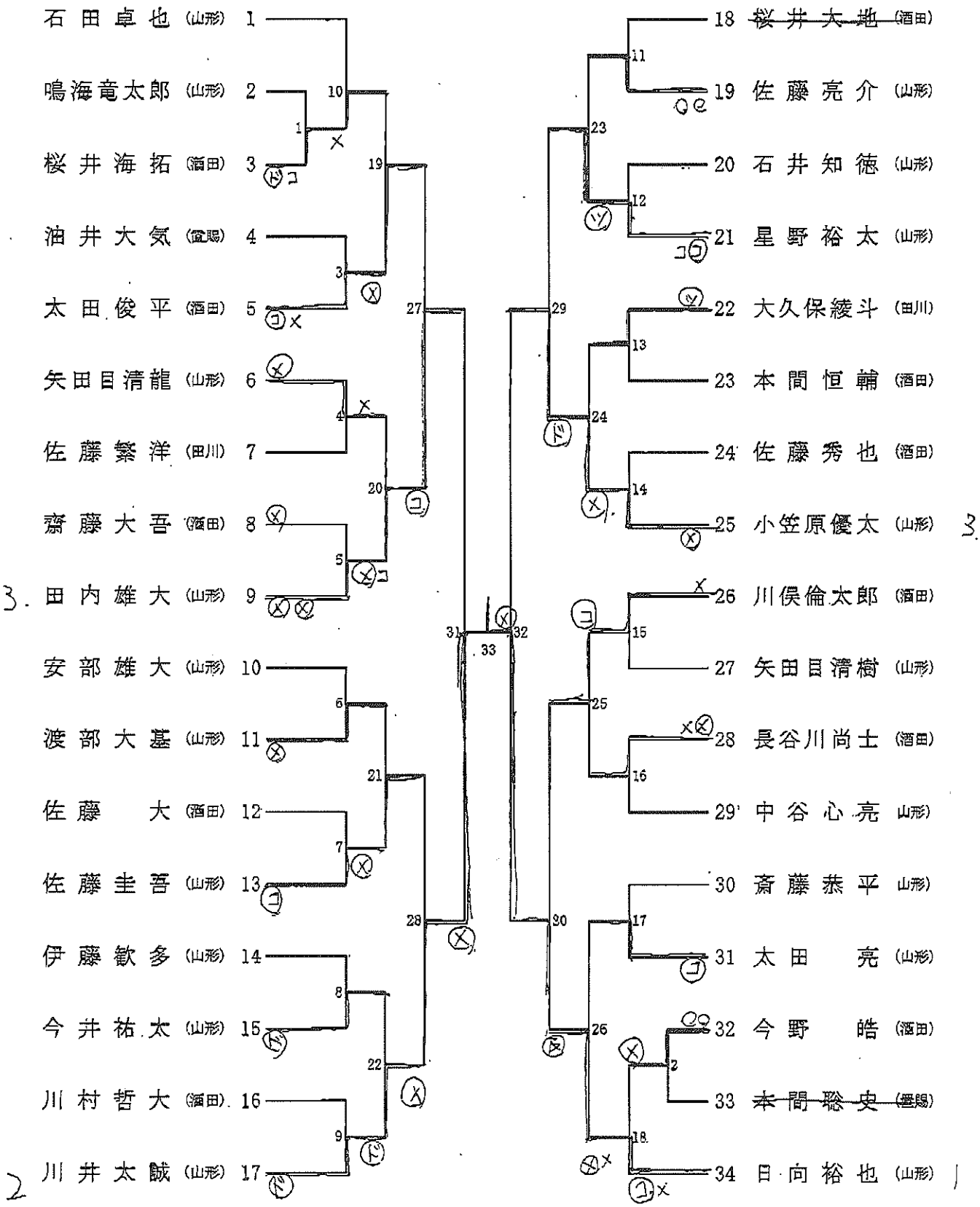

2017年 7月 9日 15時42分　遊佐町体育館　NO. 1498　P. 4/9

(4)成年男子　次鋒の部(25歳以上35歳未満)

第2試合場（試合順序２）

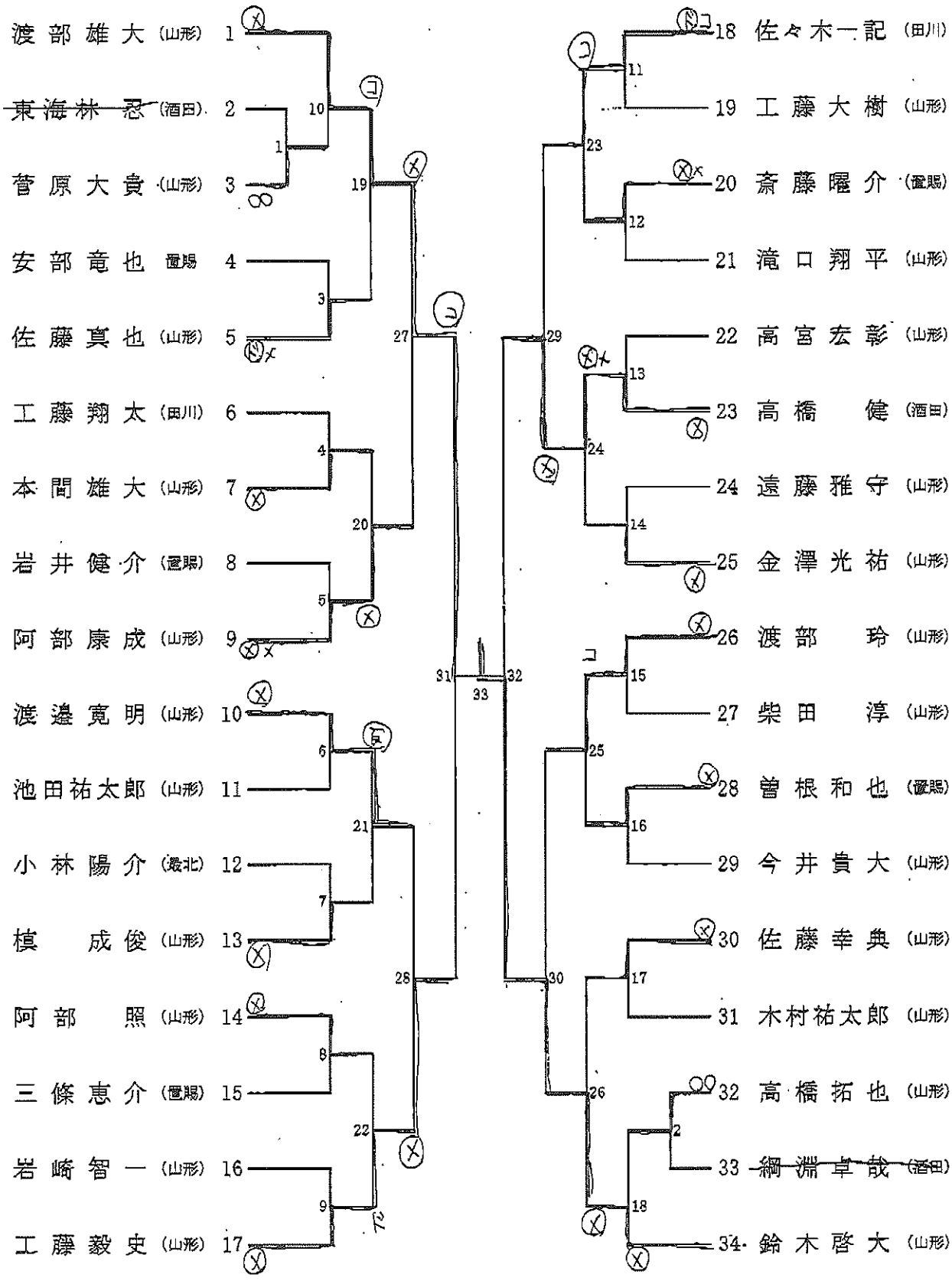

(5)成年男子　中堅の部(35歳以上45歳未満)

第2試合場 (試合順序 1)

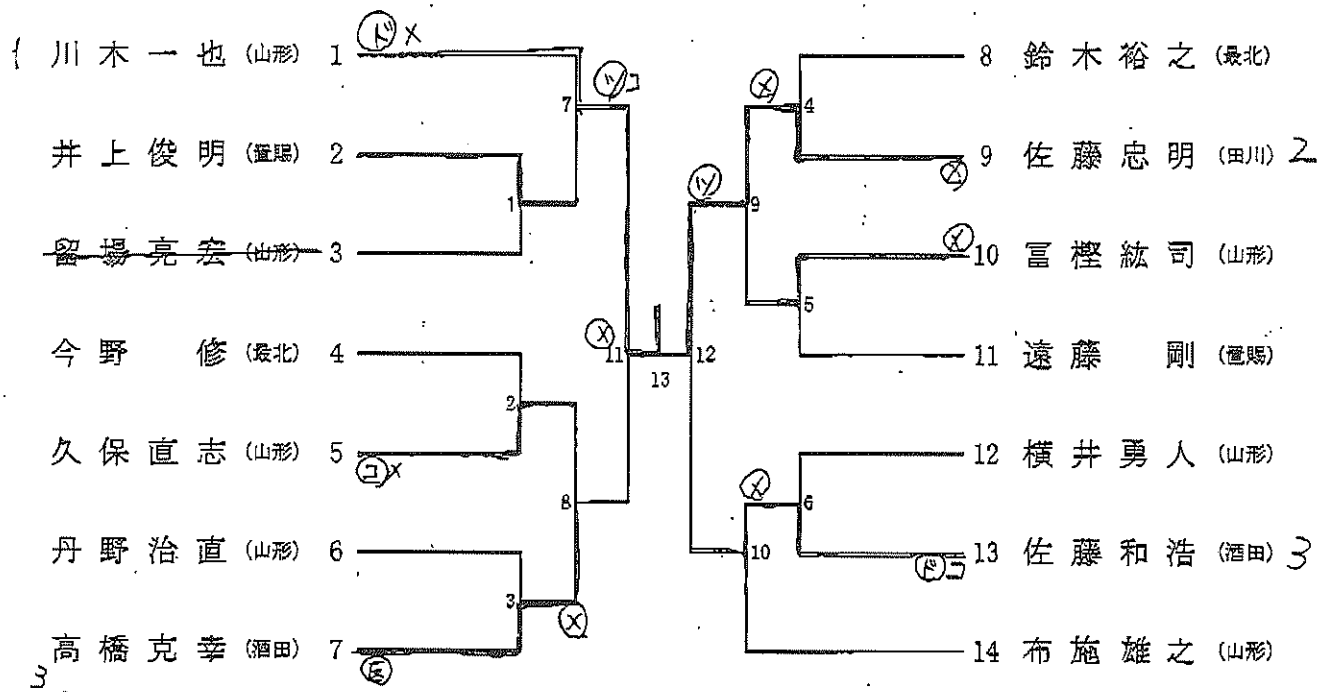

(6)成年男子　副将の部(45歳以上55歳未満)

第1試合場 (試合順序 2)

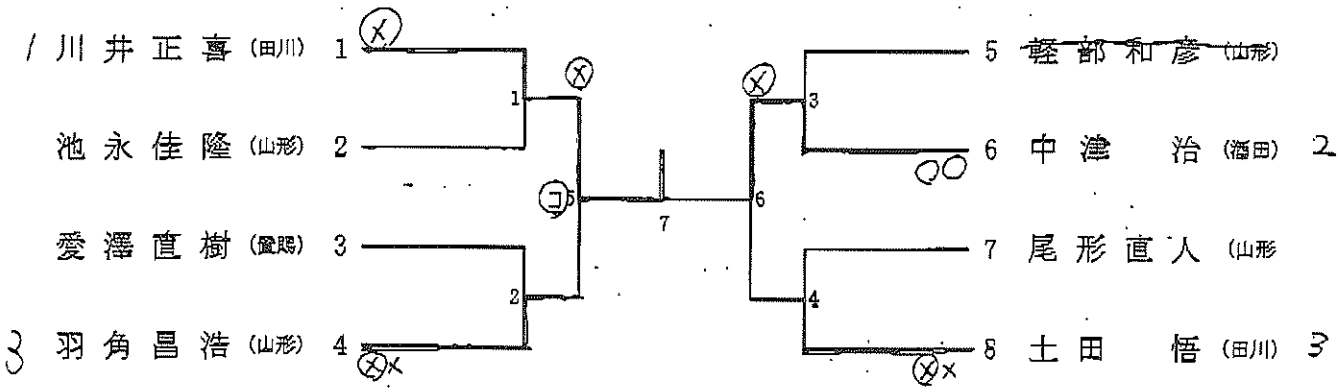

2017年 7月 9日 15時42分　　庄内町体育館　　NO. 1498　P. 6/9

(7)成年男子　大将の部(55歳以上)

第1試合場 (試合順序１)

氏名　地区		1	2	3	4	勝数	勝本	順位
逸見良昭 (山形)	1		ⓧ	㋑	ⓧ	3	3	1
吉泉　直 (最北)	2	△		△	㋑	1	1	3
落合陽一 (最北)	3	△	ⓧ		㋒	2	2	2
山科信二 (最北)	4	△	△	△		0	0	4

1　逸見 ⓧ ―― 吉泉

2　落合 ㋑ ―― 山科

3　落合 ―― ㋒ 逸見

4　吉泉 ㋑ ―― 山科

5　吉泉 ―― ⓧ 落合

6　逸見 ⓧ ―― 山科

(8)成年女子　先鋒の部(30歳未満)

第6試合場 (試合順序１)

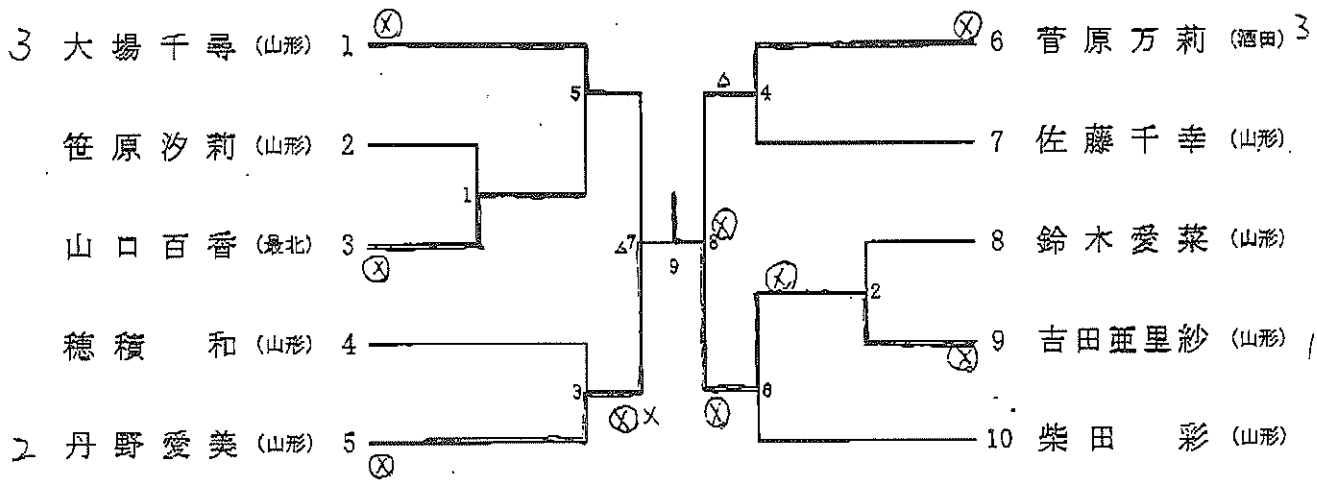

(9)成年女子　中堅の部(30歳以上40歳未満)

第4試合場（試合順序２）

狩野明香（山形）　　逸見利香（山形）

(10)成年女子　大将の部(40歳以上)

第4試合場（試合順序１）

氏名　地区名		1	2	3	4	勝数	勝本	順位
田島美代（山形）	1		⊗ x	⊗	反	3	4	1
桃井美子（山形）	2	△		△	△	0	0	4
齋藤知郁（酒田）	3	△	⊗		△	1	1	3
石井満貴（山形）	4	△	⊗ コ	⊗		2	3	2

1　田島　⊗x　x　桃井　　4　桃井　⊗コ　石井

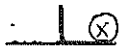

2　齋藤　⊗　石井　　5　桃井　⊗　齋藤

3　齋藤　⊗　田島　　6　田島　反　△△　石井

2017年 7月 9日 15時42分　遊佐町商有限　NO. 1498　P. 8/9